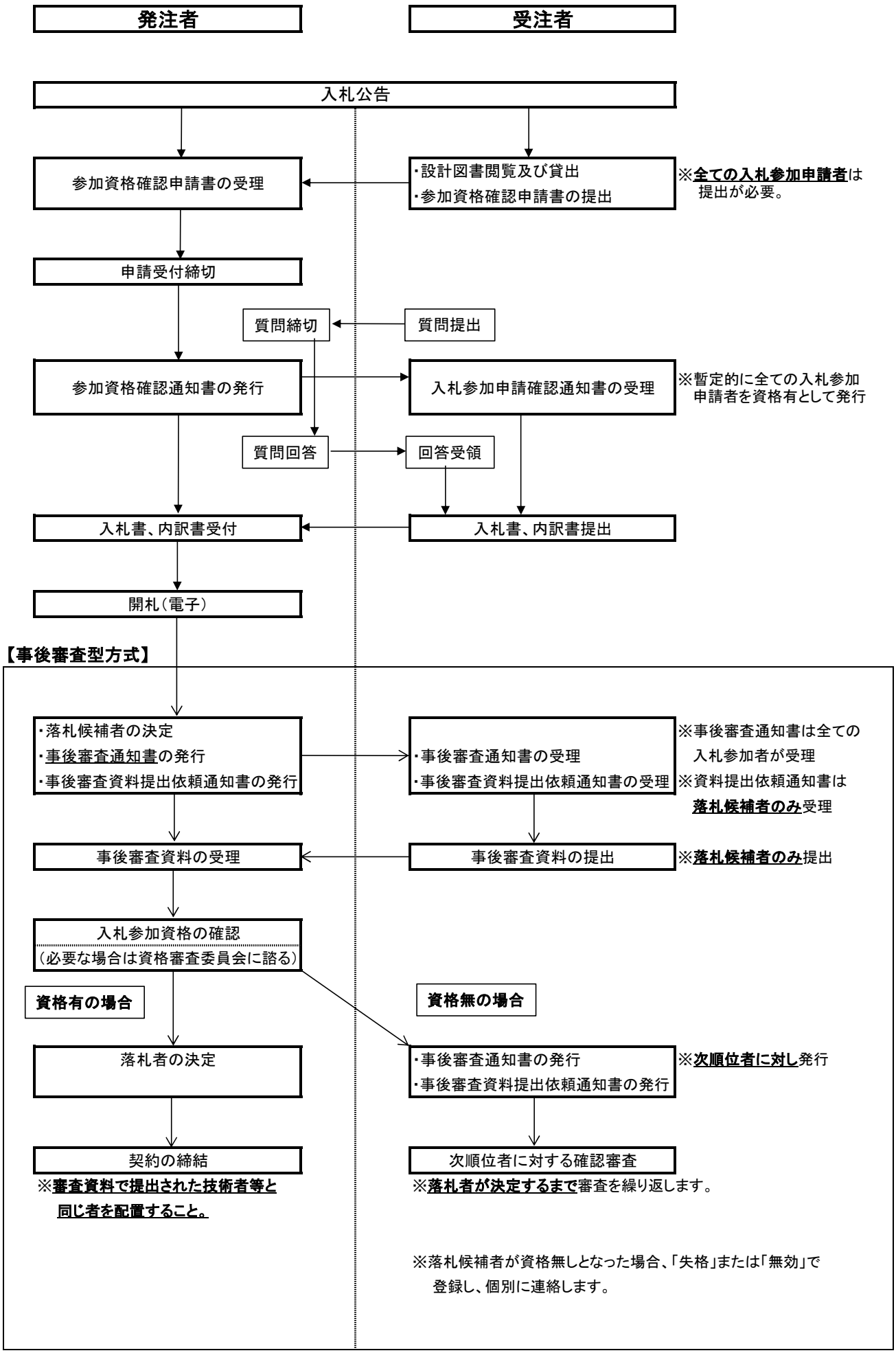制限付き一般競争入札（事後審査型） 事務フロー